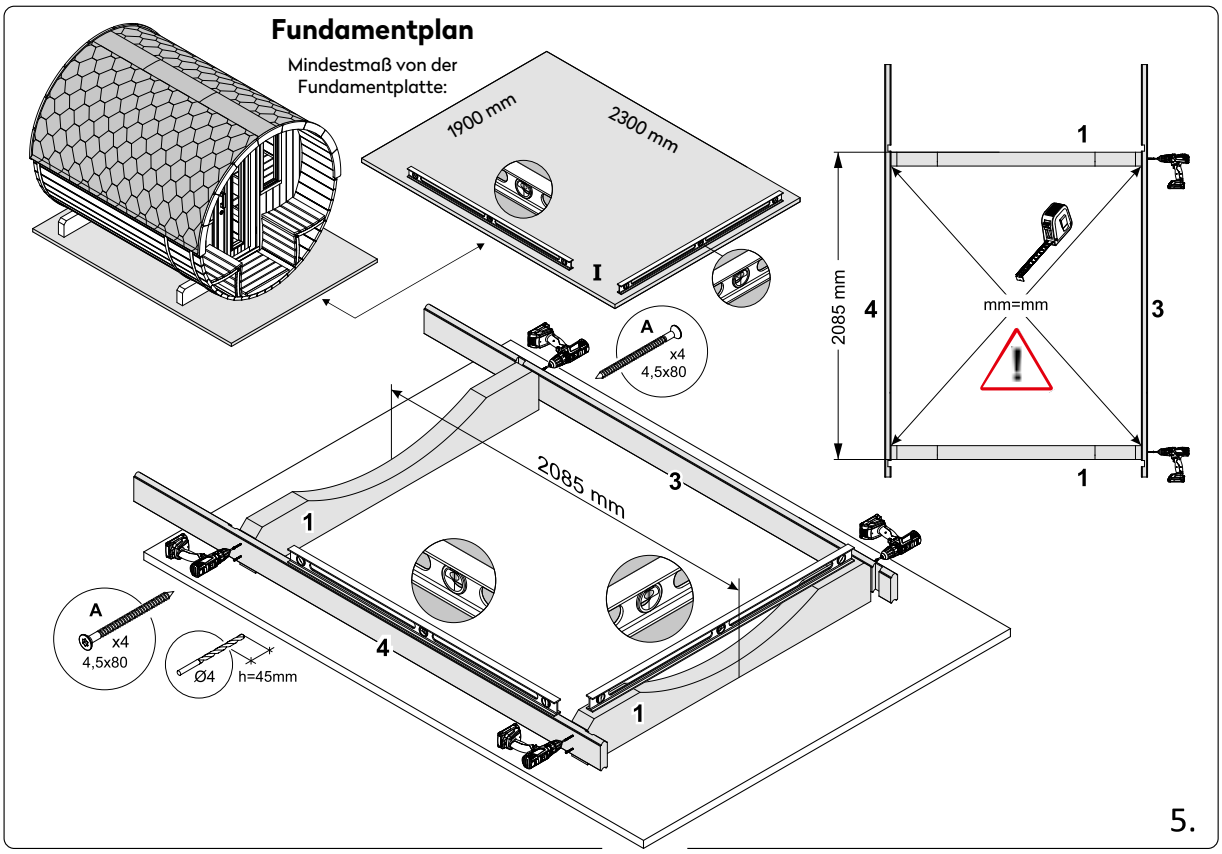
Fundamentplan
Mindestmaß von der Fundamentplatte:
1900 mm
2300 mm
I
A
x4
4,5x80
2085 mm
3
1
4
A
x4
4,5x80
Ø4
h=45mm
1
2085 mm
4
mm=mm
3
1
1
5.